Экранированные саморегулируемые кабели xLayder

Особенности экранированных саморегулируемых кабелей xLayder

- Меняют мощность в зависимости от условий окружающей среды.
- Не перегорят при самопересечении.
- Одобрены для применения во взрывоопасных зонах (маркировка взрывозащиты ExeIIU).
- Двойная изоляция из полиолефина.
- Дополнительная тефлоновая защита матрицы.
- Можно резать на секции произвольной длины.
- Легко соединяются с силовым кабелем.

Строение экранированных саморегулируемых кабелей xLayder (серии CR и AR)

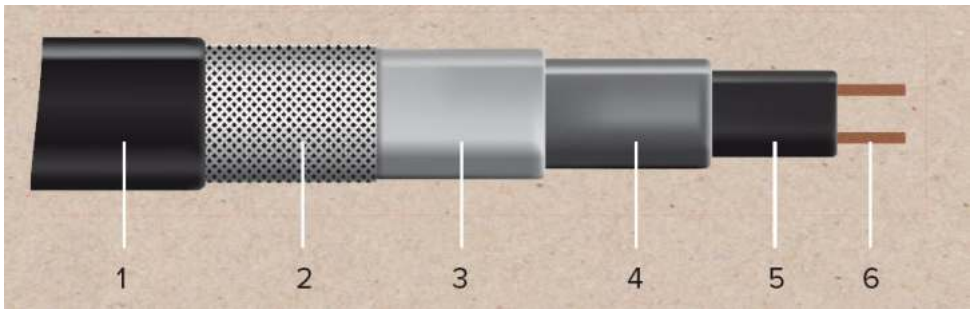

Серия CR: 1. Защитная оболочка из полиолефина (из термопласта Adflex Q100F для EHL16-2CT); 2. Экранирующая оплетка из луженой меди; 3. Второй слой изоляции из полиолефина; 4. Первый слой изоляции; 5. Нагревательная матрица с эффектом саморегуляции; 6. Токонесущие медные жилы.

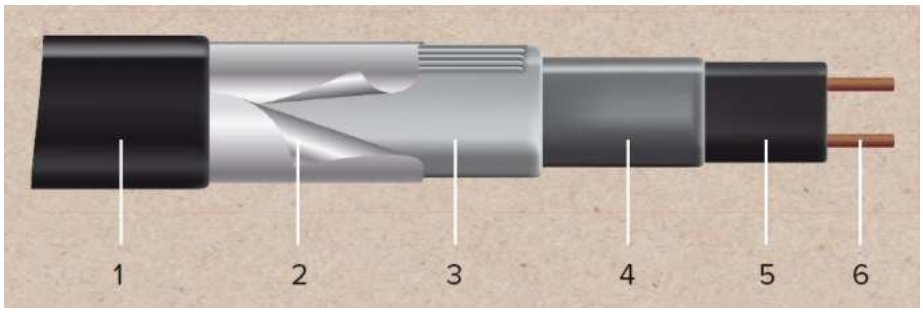

Серия AR: 1. Защитная оболочка из полиолефина; 2. Экран из алюмополиэтиленовой ленты и дренажной жилы; 3. Второй слой изоляции из полиолефина; 4. первый слой изоляции; 5. Нагревательная матрица с эффектом саморегуляции; 6. Токонесущие медные жилы/

Технические характеристики экранированных саморегулируемых кабелей xLayder

Наименование показателя	**xLayder EHL16-2CT**	**xLayder EHL16-2CR RST/ EHL16-2AR RST**	**xLayder EHL30-2CR RST/ EHL30-2AR RST**	**xLayder EHL40-2CR RST**	**xLayder FM50-2CR RST**	**xLayder FM60-2CR RST**
Мин. радиус изгиба (при 20 °C/ -60 °C), мм	10/30	15/35	15/35	15/35	25/50	25/50
Минимальная температура монтажа, °C	-30	-30	-30	-30	-30	-30

Макс. допустимая температура, °С	85	85	85	85	100	100
Макс. удельная мощность при 10 °С, Вт/ м	16	16	—	—	—	—
Макс. удельная мощность при 0 °С, Вт/ м	—	—	30	40	50	60
Максимальная длина кабеля (при -20 °С), м	130	130	100	75	40	40
Поперечное сечение, мм	8x5	10x6	13x7	13x7	14x9	16x10
Питание, В/Гц	220/50	220/50	220/50	220/50	220/50	220/50
Гарантия / Срок службы, лет	3 / не менее 20					

Рекомендации по применению экранированных кабелей xLayder

Область применения	**xLayder EHL16-2CT**	**xLayder EHL16-2CR RST/ EHL16-2AR RST**	**xLayder EHL30-2CR RST/ EHL30-2AR RST**	**xLayder EHL40-2CR RST**	**xLayder FM50-2CR RST**	**xLayder FM60-2CR RST**
Внутренний обогрев труб	•					
Внешний обогрев труб и резервуаров	•	•	•	•		
Обогрев кровли и водостоков			•	•		
Обогрев уличных дорожек и площадок				•	•	•

Ассортимент экранированных саморегулируемых кабелей xLayder

16 Вт/ м (при t°=10 °С)		Внутренний обогрев труб, в том числе пищевых
16 Вт/ м (при t°=10 °С)		Внешний обогрев труб и резервуаров
30 Вт/ м (при t°=0 °С)		Обогрев труб и резервуаров Обогрев кровли и водостоков
40 Вт/ м (при t°=0 °С)		Обогрев труб и резервуаров Обогрев кровли и водостоков Обогрев ступеней и дорожек

50 Вт/ м (при t°=0 °C)		Обогрев ступеней и дорожек
60 Вт/ м (при t°=0 °C)		Обогрев ступеней и дорожек

xLayder EHL16-2CT

Саморегулируемый экранированный нагревательный кабель в специальной оболочке для внутреннего и внешнего обогрева труб, в том числе пищевых.

Длины нагревательной цепи xLayder EHL16-2CT:

Температура включения, °C	10			0			-10			-20		
Применяемый автомат отключения, А	10	16	30	10	16	30	10	16	30	10	16	30
Максимальная длина нагревательной цепи, м (при 230 В)	68	79	—	60	70	—	53	61	—	45	55	—

xLayder EHL16-2CR RST/ EHL16-2AR RST

Саморегулируемые экранированные нагревательные кабели для внешнего обогрева труб и резервуаров.

Длины нагревательной цепи xLayder EHL16-2CR RST/ EHL16-2AR RST:

Температура включения, °C	10			0			-10			-20		
Применяемый автомат отключения, А	16	20	30	16	20	30	16	20	30	16	20	30
Максимальная длина нагревательной цепи, м (при 230 В)	106	118	126	102	109	118	96	111	112	88	97	106

xLayder EHL30-2CR RST/ EHL30-2AR RST

Саморегулируемые экранированные нагревательные кабели для обогрева труб, кровель и водостоков.

Длины нагревательной цепи xLayder EHL30-2CR RST/ EHL30-2AR RST:

Температура включения, °C	10			0			-10			-20		
Применяемый автомат отключения, А	16	20	30	16	20	30	16	20	30	16	20	30
Максимальная длина нагревательной цепи, м (при 230 В)	86	97	108	74	89	98	64	78	88	56	69	75

xLayder EHL40-2CR RST

Саморегулируемый экранированный нагревательный кабель для обогрева труб, кровель и водостоков.

Длины нагревательной цепи xLayder EHL40-2CR RST:

Температура включения, °C	10			0			-10			-20		
Применяемый автомат отключения, А	16	20	30	16	20	30	16	20	30	16	20	30
Максимальная длина нагревательной цепи, м (при 230 В)	57	71	82	46	58	78	46	53	68	35	46	58

xLayder FM50-2CR RST

Саморегулируемый экранированный нагревательный кабель для обогрева уличных дорожек и площадок.

Длины нагревательной цепи xLayder FM50-2CR RST:

Температура включения, °C	10			0			-10			-20		
Применяемый автомат отключения, А	16	20	30	16	20	30	16	20	30	16	20	30
Максимальная длина нагревательной цепи, м (при 230 В)	25	30	40	20	25	35	15	20	30	15	20	30

xLayder FM60-2CR RST

Саморегулируемый экранированный нагревательный кабель для обогрева уличных дорожек и площадок.

Длины нагревательной цепи xLayder FM60-2CR RST

Температура включения, °C	10			0			-10			-20		
Применяемый автомат отключения, А	16	20	30	16	20	30	16	20	30	16	20	30

Максимальная длина нагревательной цепи, м (при 230 В)	20	25	35	16	20	30	14	17	25	12	16	24

Неэкранированные саморегулируемые кабели xLayder

Особенности неэкранированных саморегулируемых кабелей xLayder

- Меняют мощность в зависимости от условий окружающей среды.
- Не перегорят при самопересечении.
- Изоляция из полиолефина.
- Дополнительная тефлоновая защита матрицы.
- Можно резать на секции произвольной длины.
- Легко соединяются с силовым кабелем.

Строение неэкранированного саморегулируемого кабеля

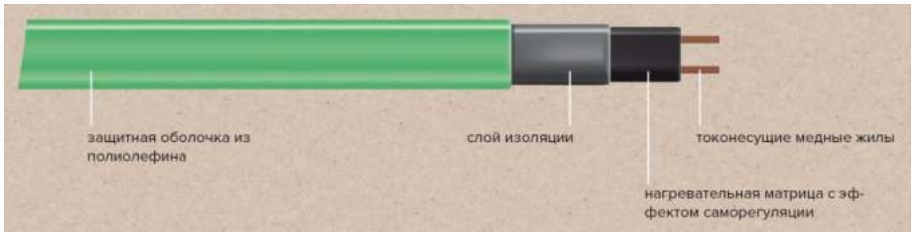

Технические характеристики неэкранированных саморегулируемых кабелей xLayder

Наименование показателя	**xLayder EHL16-2**	**xLayder EHL30-2**
Мин. радиус изгиба (при 20 °С/ -60 °С), мм	15/35	15/35
Минимальная температура монтажа, °С	-30	-30
Макс. допустимая температура, °С	85	85
Макс. удельная мощность при 10 °С, Вт/ м	16	30
Макс. удельная мощность при 0 °С, Вт/ м	—	—
Максимальная длина кабеля (при -20 °С), м	130	100
Поперечное сечение, мм	10x4	10x4
Питание, В/Гц	220/50	220/50
Гарантия / Срок службы, лет	3 / не менее 20	

Рекомендации по применению неэкранированных кабелей xLayder

Область применения	**xLayder EHL16-2**	**xLayder EHL30-2**
Обогрев труб и резервуаров	•	•
Обогрев кровли и водостоков		
Обогрев уличных дорожек и площадок		

Ассортимент неэкранированных саморегулируемых кабелей xLayder

16 Вт/ м (при t°=10 °C)		Обогрев труб и резервуаров
30 Вт/ м (при t°=10 °C)		Обогрев труб и резервуаров

xLayder EHL16-2

Саморегулируемый неэкранированный нагревательный кабель для обогрева труб и резервуаров.

Длины нагревательной цепи xLayder EHL16-2

Температура включения, °C	10			0			-10			-20		
Применяемый автомат отключения, А	16	20	30	16	20	30	16	20	30	16	20	30
Максимальная длина нагревательной цепи, м (при 230 В)	106	118	126	102	109	118	96	111	112	88	97	106

xLayder EHL30-2

Саморегулируемый неэкранированный нагревательный кабель для обогрева труб и резервуаров.

Длины нагревательной цепи xLayder EHL30-2

Температура включения, °C	10			0			-10			-20		
Применяемый автомат отключения, А	16	20	30	16	20	30	16	20	30	16	20	30
Максимальная длина нагревательной цепи, м (при 230 В)	86	97	108	74	89	98	64	78	88	56	69	75